Bewegungs- und Präsenzmelder - Professional Line

PD IR 4360-8

KNX - Aufputz schwarz
EAN 4007841 086169
Art.-Nr. 086169
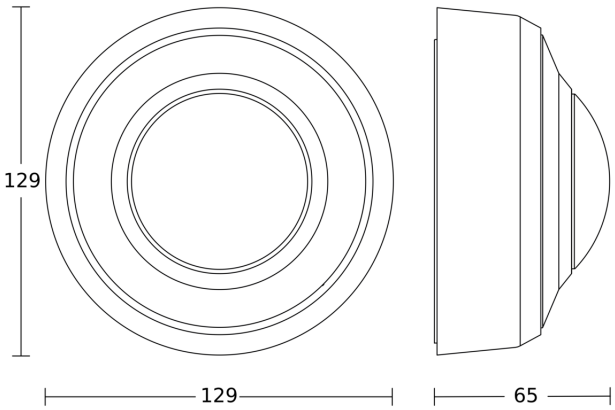
Maßzeichnung